Technische Zeichnungen

Holz, Holz/Alu. Hebeschiebetür, 2 und 3-fach Verglasung
124mm Einbautiefe

SPARFENSTER

Hebeschiebetür

2-fach Verglasung, 124mm Einbautiefe, Holz

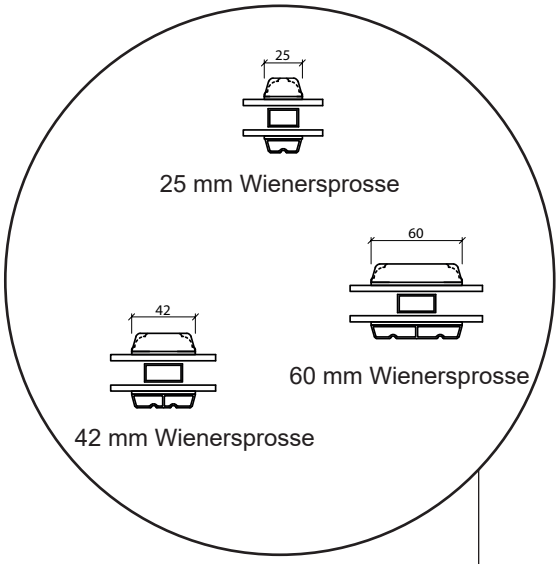

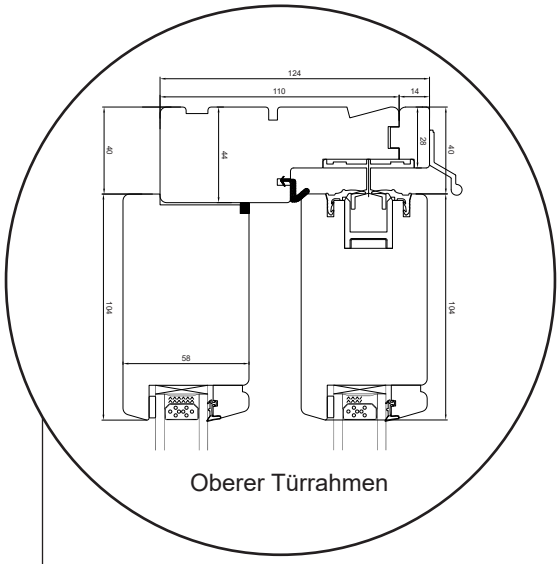

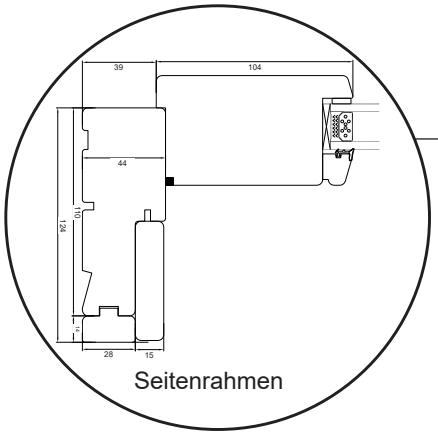

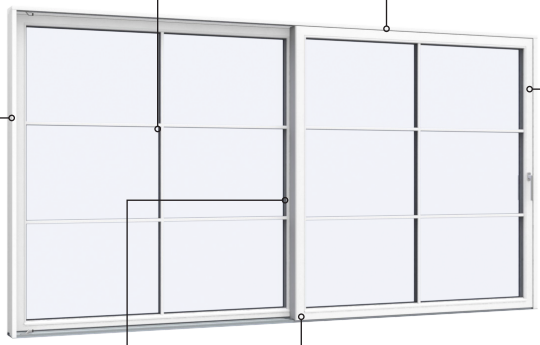

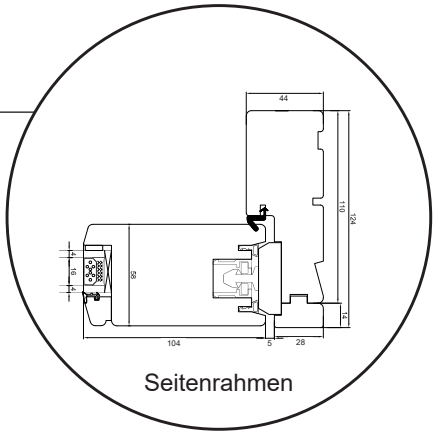

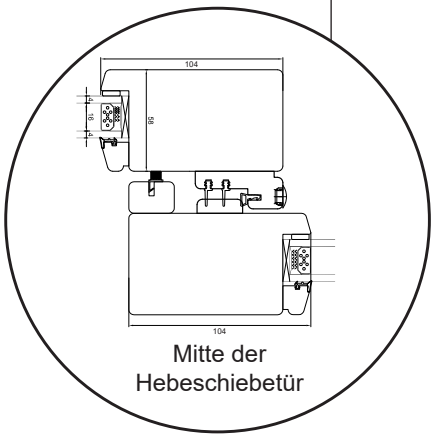

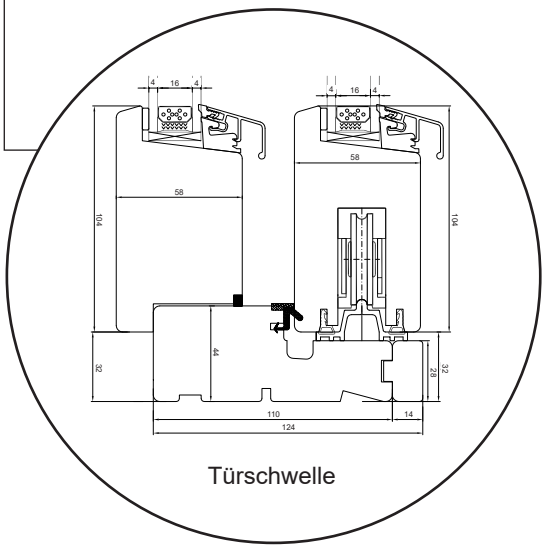

012 67 71 55

sparfenster@sparfenster.at

SPARFENSTER

Hebeschiebetür

2-fach Verglasung, 124mm Einbautiefe, Holz/Alu

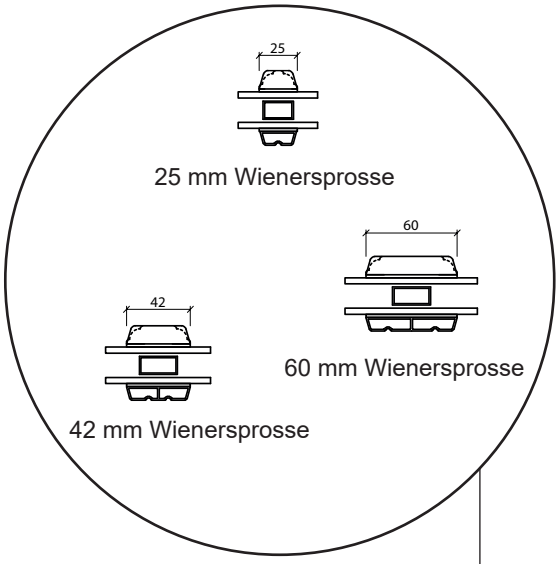

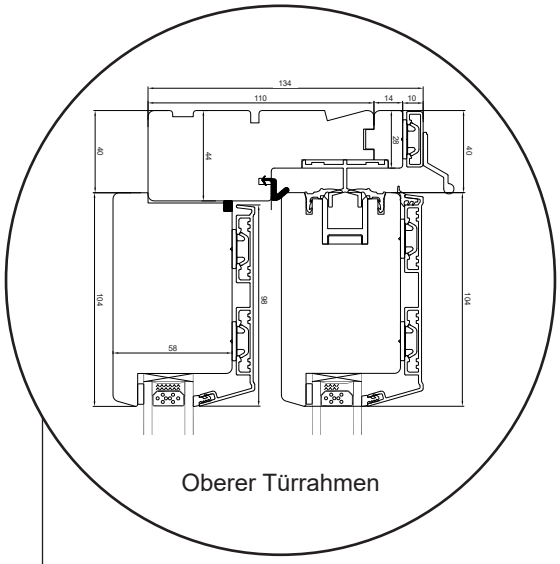

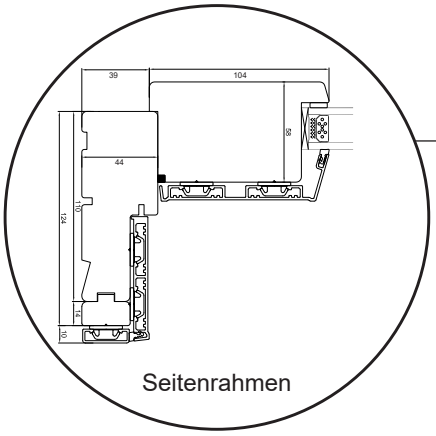

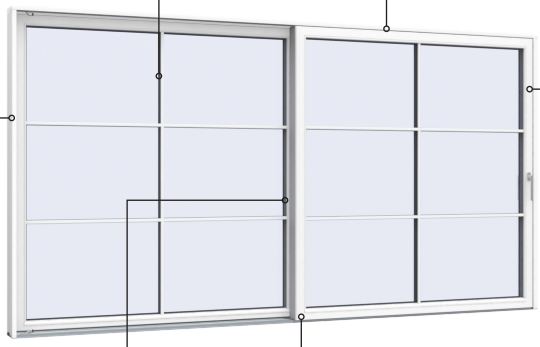

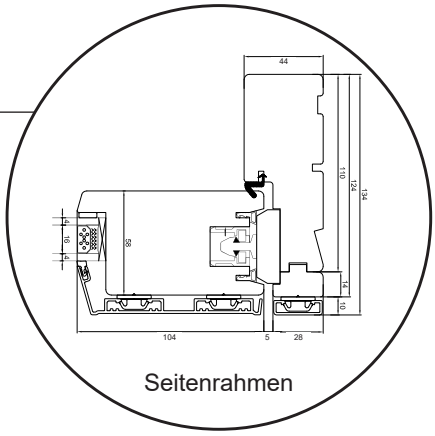

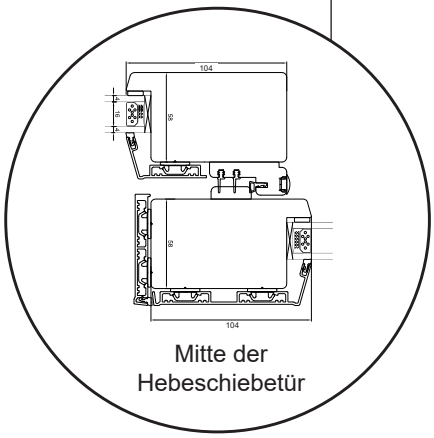

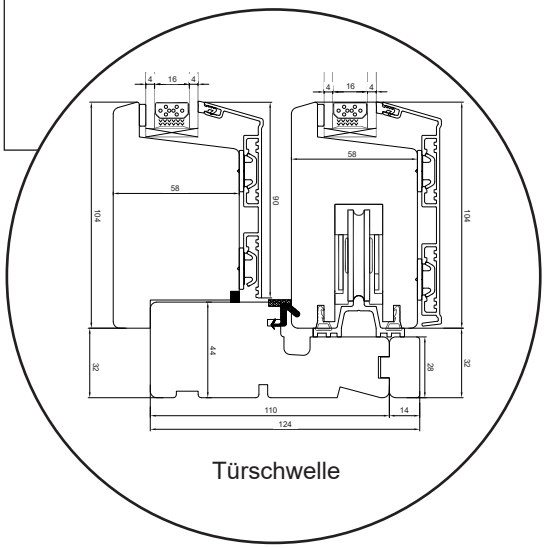

012 67 71 55

sparfenster@sparfenster.at

SPARFENSTER

Hebeschiebetür

3-fach Verglasung, 124mm Einbautiefe, Holz/Alu

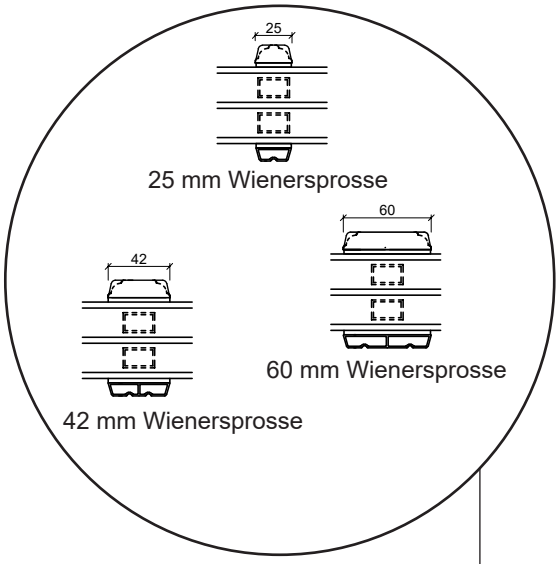

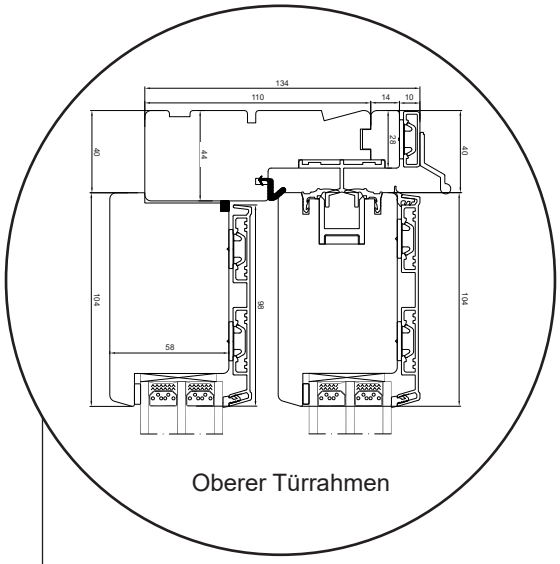

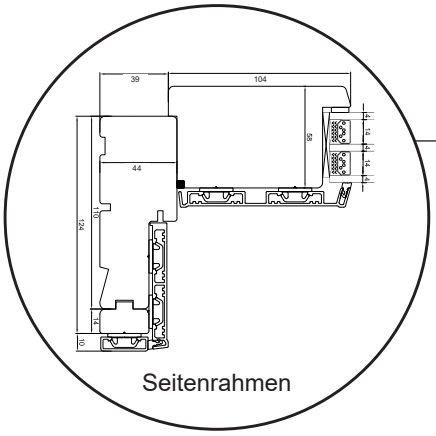

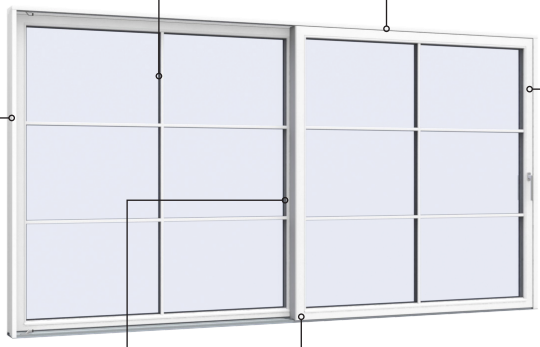

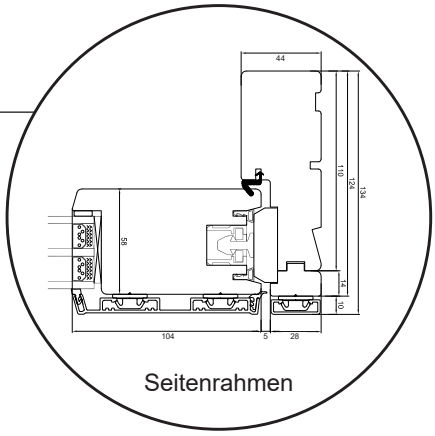

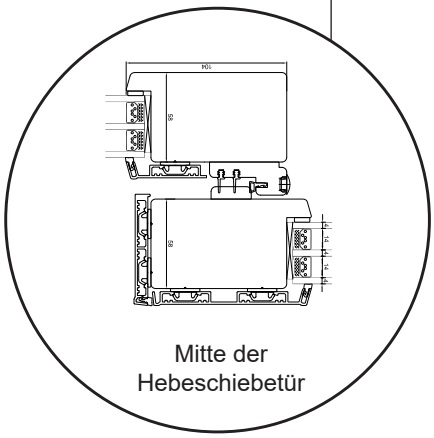

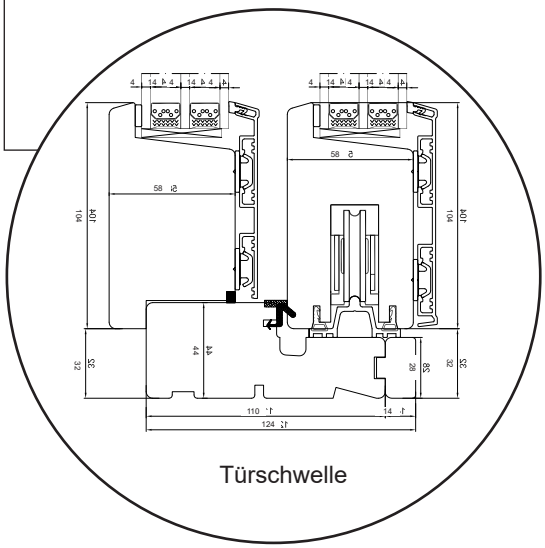

012 67 71 55

sparfenster@sparfenster.at

SPARFENSTER